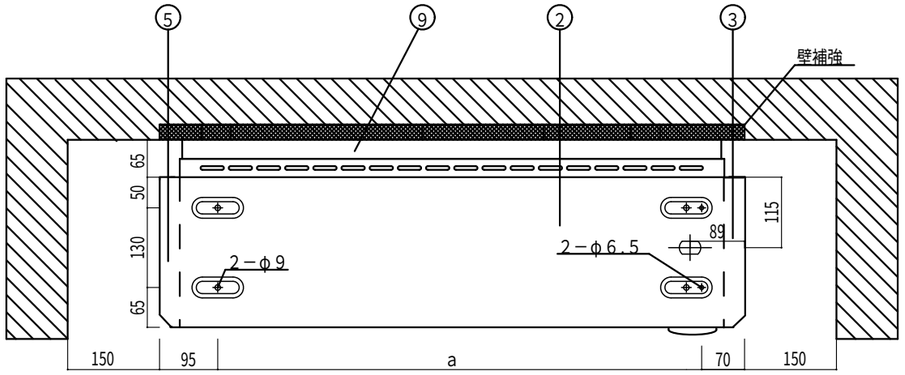

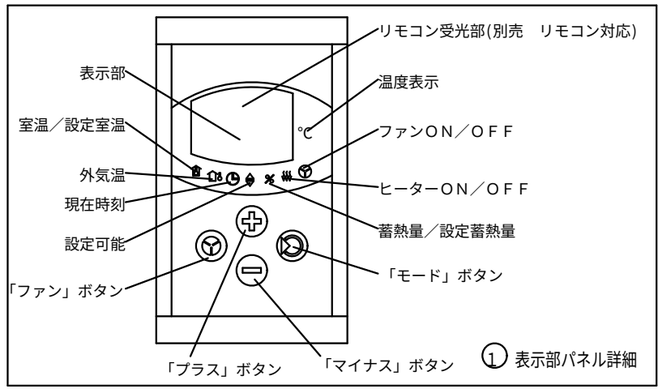

《注意事項》

・ケーブルは暖房器本体に触れない様に配線してください。
・電源接続に際しては、絶縁物の最高許容温度が７５℃以上のケーブルを使用してください。
・蓄熱暖房器は固定が必要です。　必ず補強材を入れてください。
・床面の凹凸や傾きは、異音発生や故障の原因となる場合がありますので、必ず重量に耐えうる床補強を行ってください。
・毛足の長いじゅうたん・畳の上に設置する場合は床に固定された木台の上に設置してください。
・安全の為、保有距離は下記に従ってください。

設　置	不燃物	可燃物	棚下
本体前面	５００mm以上		
上　面	１００mm以上		
背　面	６５mm		
左側面	１５０mm以上		
右側面	１５０mm以上		
カーテン等全ての繊維	１５０mm以上		
他暖房器との離隔	１５０mm以上		

※　上記の離隔は、あくまで安全性確保のための離隔です。
木製の棚を機器の周囲に設置した場合、材質や含水率により反りが生じる事がありますので注意してください。

注意
別売のシーズンセンサーをご採用の場合は、屋内配線工事の時にシーズンセンサーの壁内配線を必ず行なってください。

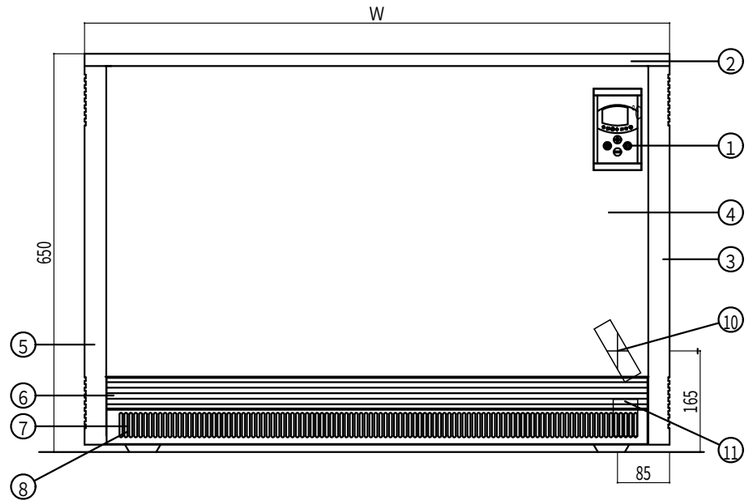

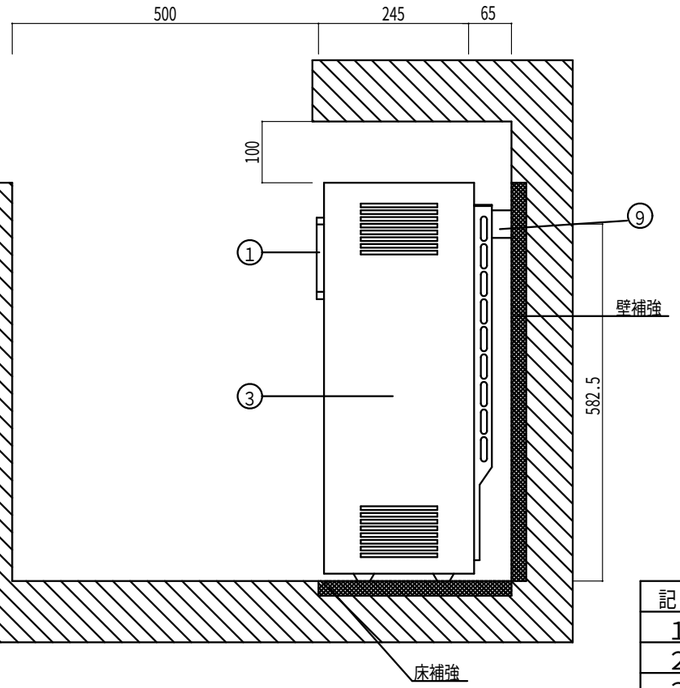

記号	名　　称	摘　　要
1	表示部パネル	
2	天板パネル	
3	右面パネル	
4	前面パネル	
5	左面パネル	
6	吹出しグリル	
7	吸気グリル	
8	フィルター	
9	壁固定金具	
１０	電源線取り出し口	
１１	サービスプラグ(後部)	

型　式	寸　法(mm) W	H	D	a	電　源	ヒーター容量 kW	有効蓄熱量 kWh	質量 Kg	ファン容量 200V(W)	配線用遮断器の定格電流(A)	分岐回路の最少電線太さ〔銅線〕	付属ケーブル太さ［200V1m］	台数
WSP−222TFF	605	650	245	440	200V 1φ／3φ	2	14.3	118	8	15	直径1．6mm（2mm²）	2．5mm²	
WSP−322TFF	780			615		3	21.6	169	10	20	直径2．0mm（3．5mm²）	2．5mm²	
WSP−422TFF	955			790		4	28.7	220	16	30	直径2．6mm（5．5mm²）	4．0mm²	
WSP−522TFF	1130			965		5	36.0	271	18	40	直径3．2mm（8mm²）	4．0mm²	
WSP−622TFF	1305			1140		6	43.3	322	20	40	直径3．2mm（8mm²）	6．0mm²	
WSP−722TFF	1480			1315		7	50.1	373	26	50	14mm²	10．0mm²	

融雪電力対応

備　考

記号	図　面　来　歴	日　付	担　当	点　検
△				
△				
△				
△				

承　認	点　検	設　計	製　図	投影	第三角法
山口	平田		青木	尺度	1：10
				日付	H20.1.30

日本スティーベル株式会社

御注文先　　殿

名称　WSP−22TFFシリーズ　蓄熱式電気暖房器

納入先　　殿向

図番　1A108108 △A